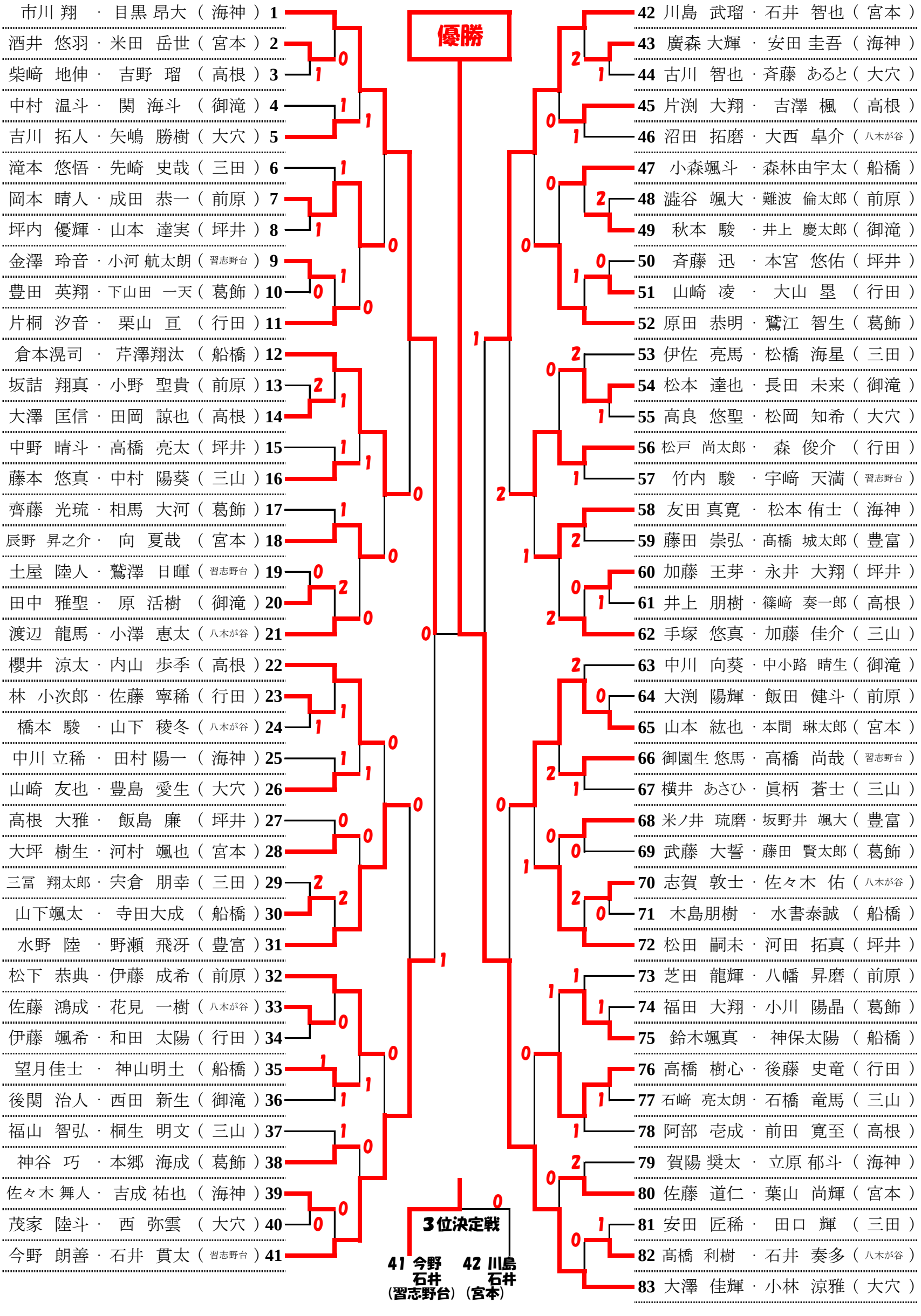平成28年度　船橋市1年生大会　中学生　男子個人戦